ДОРОГИ И ЛЮДИ

№ 11-12 (52-53)
ноябрь-декабрь 2013

ЖУРНАЛ ДЛЯ ПРОФЕССИОНАЛОВ РЫНКА ДОРОЖНОГО СТРОИТЕЛЬСТВА

Александр Иосифович ЩЕРБИНА,

первый заместитель генерального директора ОАО «КТЦ «Металлоконструкция», заслуженный строитель России:

« Всё, что мне удалось сделать в жизни, достигнуто благодаря родителям, старшим товарищам, которые в своё время учили меня тому, как жить и созидать»

стр. 14

РЕДАКЦИОННЫЙ СОВЕТ

ГАЛИМОВ
Алексей Фаридович
генеральный директор «УК Автострада-Менеджмент»

Деньги не спят

ФОМИН
Юрий Александрович
генеральный директор ООО«Геостройизыскания - Екатеринбург»

Высокие технологии — в массы!

ЩЕПКИНА
Вероника Эдуардовна
директор Компании«Альва»

Не останавливаться на достигнутом

ЛИСИЦЫН
Александр Николаевич
генеральный директор ОАО «Кургандормаш»

Главное, двигаться вперед

ЖДАНОВ
Дмитрий Витальевич
генеральный директор ООО «Коминвест-Урал»

Безвыходных ситуаций не бывает. Главное, не опускать рук

Учредители:
ООО «Комплексный Технический Центр «Металлоконструкция-Урал»
ОАО «Комплексный Технический Центр «Металлоконструкция»
Адрес редакции:
620072, г. Екатеринбург,
ул. 40 лет Комсомола, д.38, офис 331,
телефоны: (343) 369-91-01,
369-90-64, 369-93-32,
e-mail: dorogi_ludi1@mail.ru,
www.dorogiludi.ru
Главный редактор
Арапочкин В.Г.
Дизайн и вёрстка
Каргополова Е.В.
Типография
ООО «ФортДиалог-Исеть»,
г. Екатеринбург, ул. Монтёрская, 3
тел.: (343) 228-02-32
Сдано в печать 12.12.2013г.
Заказ №
Тираж 5000 экз.
Мнение редакции не всегда совпадает с мнением авторов.
Редакция оставляет за собой право в отказе публикации, противоречащей законодательству РФ, а также концепции издания.
Все рекламируемые товары подлежат обязательной сертификации.
Присланные материалы не рецензируются и не возвращаются.
Перепечатка без разрешения редакции запрещена.
Редакция не несёт ответственности за содержание рекламных материалов.
Журнал зарегистрирован в Управлении Россвязькомнадзора по Свердловской области.
Свидетельство о регистрации ПИ № ТУ 66-00261 от 1 июля 2009 г.

2 Новогодние поздравления

4 **Персона**
Выдержки из бесед с успешным бизнесменом

5 Поздравление. Реклама

6 **Безопасность**
Движение регулирует светофор
Поздравление министра

7 **Завод и его люди**
Доверие оправдывают

8 **Слово специалиста**
Грейдерные твёрдосплавные ножи

10 **Гордость отрасли**
Завод – мой второй дом

11 **Завод и его люди**
Занятие – ремонт станков.
Поздравление именинникам

12 Новости дорожного строительства

14 **Успешные люди**
Цель жизни. Каждый делает свой выбор

18 **Школа успеха**
Мифы о зарабатывании денег

20 **Бизнес-клуб**
«Отпустите» сотрудника, и он начнёт работать

22 **Юмористическая проза**
Причудливый путь бизнесмена

24 **По вашей просьбе**
Стили вождения в разных странах

26 Гороскоп – 2014

28 10 принципов успеха Дональда Трампа

Уважаемые друзья!

На календаре последние дни уходящего года с их приятными хлопотами. Провожая 2013-й, мы подводим итоги и строим планы на будущее. С удовлетворением отмечу, что была проделана большая работа по техническому перевооружению и реконструкции производства. Начата реализация масштабных проектов по выпуску трёх типов гофротрубы, световых опор, другой продукции. С ростом её объёмов значительно улучшилось и качество. Это позволяет достойно конкурировать на отечественном и зарубежном рынках.

Достижение этих результатов было бы невозможно без активного участия каждого из вас – людей разных профессий и возрастов, объединённых чувством ответственности за будущее страны.

В наступающем году нам предстоит воплотить в жизнь много планов и проектов. Ваша энергия, целеустремлённость, преданность делу – залог того, что сбудутся все мечты. Верим, что наступающий год для каждого будет лучше, чем уходящий.

Здоровья вам, счастья, успехов и оптимизма!

С Новым годом и Рождеством!

Андрей Александрович Щербина,
генеральный директор ОАО «КТЦ «Металлоконструкция».

Уважаемые коллеги, партнёры, друзья!

Приближается самый любимый, самый добрый праздник – Новый год!Он всегда связан с надеждами на исполнение планов и заветных желаний обновления и успеха. Новый год – это не просто смена дат в календаре. Это время, когда принято подводить итоги, осмысливать пережитое, строить планы на будущее.

Прежде всего, хочу поблагодарить вас за поддержку и понимание, за активное участие во всех делах, больших и малых. Только вместе мы сможем реализовать всё задуманное. Надеюсь и в дальнейшем на поддержку каждого из вас!

Желаю вам крепкого здоровья, счастья, удачи, силы духа, оптимизма, уюта в доме, благополучия и мира. Пусть сбудутся все самые заветные мечты, пусть наступающий год будет добрым для вас и ваших близких.

Виталий Витальевич Крупин,
директор ООО «КТЦ «Металлоконструкция-Урал».

Дорожные и мостовые ограждения
по ГОСТ Р 52289-2004,
ГОСТ Р 52607-2006 с удерживающей
способностью до 600 к.ДЖ

Металлические гофрированные
конструкции (МГК) с гофрой
130x32,5, 150x50, 381x142 мм

Установка и демонтаж
дорожных, мостовых
и пешеходных ограждений

Филиалы

Москва 8(495)737-65-31
office@ktcgroup.ru

Санкт-Петербург 8(812)603-03-69
info@ktc-nw.ru

Новосибирск 8(923)125-46-00
nsk@ktc.ru

Иркутск 8(924)544-02-22
ktc-vs@mail.ru

Хабаровск 8(4212)54-45-36
ktc-dv@mail.ru

Дилеры

Екатеринбург
8(343)369-90-64
ktc-ural@bk.ru

Ростов-на Дону
8(863)300-93-60
ktc.met-roctov@bk.ru

Андрей ЩЕРБИНА,

генеральный директор ОАО «КТЦ «Металлоконструкция»

Выдержки из бесед с успешным бизнесменом

О ПРОДАЖАХ

Итоги 2012 года показали, что объём продаж на предприятии снизился на 30%. Вывод сделали тут же. Надо не сохранять то, чего достигли, а постоянно искать источники развития. Активное подключение в этот процесс всех служб инженерно-технических работников и рядовых рабочих позволило исправить ситуацию. Текущий год завершаем успешно.

О ПОМОЩИ ПОСТРАДАВШИМ

Осеннее наводнение на Дальнем Востоке принесло народному хозяйству и жителям региона немало убытков и тревог. Как и все россияне, мы также протянули руку помощи пострадавшим от стихийного бедствия. В Якутию было отправлено два контейнера с гофратрубой. Дорожникам и мостостроителям наша продукция оказалась как никогда кстати.

ОБ ЭФФЕКТИВНОСТИ УПРАВЛЕНИЯ

В ходе рабочих поездок по странам Европы, Азии и Латинской Америки у меня из головы выветрился миф о необычной работоспособности иностранных рабочих. Наши, поверьте мне на слово, трудятся ничуть не хуже. Отличие есть, но оно кроется в эффективности управления. Приведу лишь один пример. На Западе существуют специальные фирмы, профессионально занимающиеся ремонтом всего и вся. Скажем, возникла на предприятии неисправность с энергоснабжением. Следует звонок в обслуживающую организацию. Приехали – сделали. Быстро и качественно, а иначе с горе-фирмой никто дела иметь не будет.

У нас же мы всё делаем сами. Надо срочно устранить какую-то поломку? Создаём бригаду, но при этом выясняется, что на данный момент нет в наличии необходимого инструмента, а лучший специалист неожиданно заболел и т.п. В итоге уходит время, страдает качество работ. Вывод: каждый должен заниматься своим делом.

О БЛАГОТВОРИТЕЛЬНОСТИ

Когда человек или семья попадают в сложную жизненную ситуацию, они, как правило, надеются, что родное предприятие, компания не оставят их один на один с возникшими трудностями. Мы – не оставляем. Вот свежий пример. Недавно в цех оцинкования был принят М.В. Афанасьев. Имея семерых детей, отец большого семейства искал в городе работу с хорошим заработком. Правда, безуспешно. Узнав об этом, я пригласил его на завод. Теперь кормить, одевать-обувать детей мужчине будет полегче.

О ПЕРСПЕКТИВАХ ЗАВОДА НА БЛИЖАЙШИЕ ГОД-ДВА

Запустили производство гофротрубы трёх типов, с шагом волны 381, 150, 130. Закупим, установим и запустим в эксплуатацию новое оборудование для производства световых опор. Вдвое увеличим мощность цеха цинкования, для чего приобретём еще одну ванну.

О МЕЧТАХ

Я всегда буду мечтать и не перестану, пока бьётся моё сердце. Превращать мечты в реальность для меня огромное удовольствие.

Д&Л

Выдержки собрал Виктор Арапочкин

Уважаемые коллеги, партнёры, друзья!

Поздравляю вас с наступающим 2014 годом!

Мы уже более 12 лет вносим свой вклад в развитие дорожной отрасли. И уверены, что будем и дальше продолжать работать на благо нашего общего дела. Долгосрочное деловое сотрудничество позволит нам сообща преодолеть многие трудности и сохранить стабильность и надёжность работы в это непростое для всей нашей отрасли время.

Каким будет 2014 год, зависит только от нас самих!

Пусть всё хорошее и светлое, что было в уходящем году, приумножается, а в прошлое уйдут все печали, волнения и несбывшиеся мечты!

Я желаю вам процветания и благополучия, новых успешных совместных проектов и неисчерпаемого источника креативных идей! Во всём находите пользу и радость. Пусть наши непримиримые соперники-конкуренты помогут ощутить вкус жизни, а друзья помогут преодолеть все препятствия.

Пусть сложности обернутся для нас бесценным опытом, а вдохновение поможет сделать жизнь лучше!

С уважением,
Алексей Фаридович Галимов,
генеральный директор
ООО «УК «Автострада-Менеджмент»

ПРОФИДЕНТ
стоматологическая клиника

- Профессиональная гигиена полости рта (Ультразвук, AirFlow)
- Лечение и реставрация зубов, отбеливание
- Компьютерная рентгендиагностика
- Исправление прикуса (брекет системы)
- Лечение заболеваний десен (Вектор)
- Протезирование любой сложности
- Хирургия
- Неотложная помощь

СИСТЕМА СКИДОК!

Высокое качество, доступные цены!

Ждем Вас: г. Екатеринбург, пер. Гончарный, 4
Запись по тел.: (343) 216-36-37, +7(912) 28-54-327
Ежедневно: с 9.00-21.00
www.pfdent.ru

лиц. 66-01-000-738

VISA MasterCard Maestro

На аварийном участке автодороги
движение регулирует светофор

На 2-м км автомобильной дороги Красноярск – Элита (перекрёсток у АЗС) начали работу светофорные объекты, благодаря которым количество ДТП на данном участке существенно сократится.

Ежемесячно специалисты КГКУ «КрУДор» проводят учёт ДТП на подведомственных дорогах, анализируют данные и определяют очаги аварийности, в результате выявляются причинно-следственные связи дорожно-транспортных происшествий.

Основной причиной частых аварий на 2-м км автодороги Красноярск – Элита было несоблюдение очередности проезда: водители, выезжающие со стороны п. Минино, пересекали основную трассу, не убедившись в отсутствии помех.

С появлением светофора эта проблема будет снята.

- В светофор, который мы установили на данном участке, интегрирована интеллектуальная система управления дорожным движением, которая при помощи специальных датчиков фиксирует наличие транспортных средств, подъезжающих со стороны д. Бугачево и п. Минино, - рассказывает главный специалист отдела эксплуатации автодорог и безопасности дорожного движения КГКУ «КрУДор» Дмитрий Яцунов. – После чего для машин, движущихся в основном направлении, загорается красный сигнал светофора и транспорт может спокойно выехать с примыкающих дорог. Таким образом, цикл работы светофора регулируется с учётом интенсивности движения транспорта по второстепенным дорогам.

Напомним, что специалисты Управления автомобильных дорог по Красноярскому краю ведут планомерную работу по снижению аварийности на опасных участках. Положительный результат на указанном участке автодороги Красноярск – Элита был достигнут благодаря комплексу мер, предпринятому специалистами КГКУ «КрУДор». К таковым относятся установленные дорожные знаки на оранжевом фоне, знаки обратной связи с водителем, фиксирующие скорость движения транспорта, световозвращатели, явно обозначающие границы проезжей части в ночное время, продольная шумовибрационная разметка и дублирующие дорожные знаки на поверхности дороги.

Елена Позднякова,
главный специалист
информационно-аналитического
отдела КГКУ «КрУДор»

Уважаемые коллеги!

От всей души поздравляю Вас с наступающим Новым годом!

Приближающийся год мы ждём с особым волнением. Ведь в 2014 году наша страна будет хозяйкой Зимних Олимпийских Игр в Сочи.

Не сомневаюсь, что мир увидит и по достоинству оценит наши успехи, наши достижения.

Пусть туристы со всех уголков планеты откроют для себя уникальную красоту юга России и захотят поближе познакомиться с высокогорными кавказскими горнолыжными курортами.

Уверен, что, побывав в Приэльбрусье, они убедятся в необыкновенной душевной щедрости коренных жителей КБР, в которых гостеприимство и уважительность заложены вековыми традициями.

А мы, дорожники, сделаем всё для того, чтобы пути к горным вершинам были современными и надёжными. Ведь руководством республики создаются все условия для развития туристического кластера региона.

Надеюсь, что к олимпийским рекордам в 2014 году от своей стратегически важной отрасли мы добавим сдачу масштабных проектов, таких, как дорога «Кисловодск-Долина Нарзанов-Джилы Су – Эльбрус».

Хочу пожелать всем представителям дорожно-транспортного комплекса крепкого здоровья и энергии для реализации самых смелых идей. Пусть в новом году в вашем доме всегда царят мир и благополучие!

С уважением,
министр транспорта, связи и дорожного хозяйства
Кабардино-Балкарской Республики
Аслан Заурбекович Дышеков

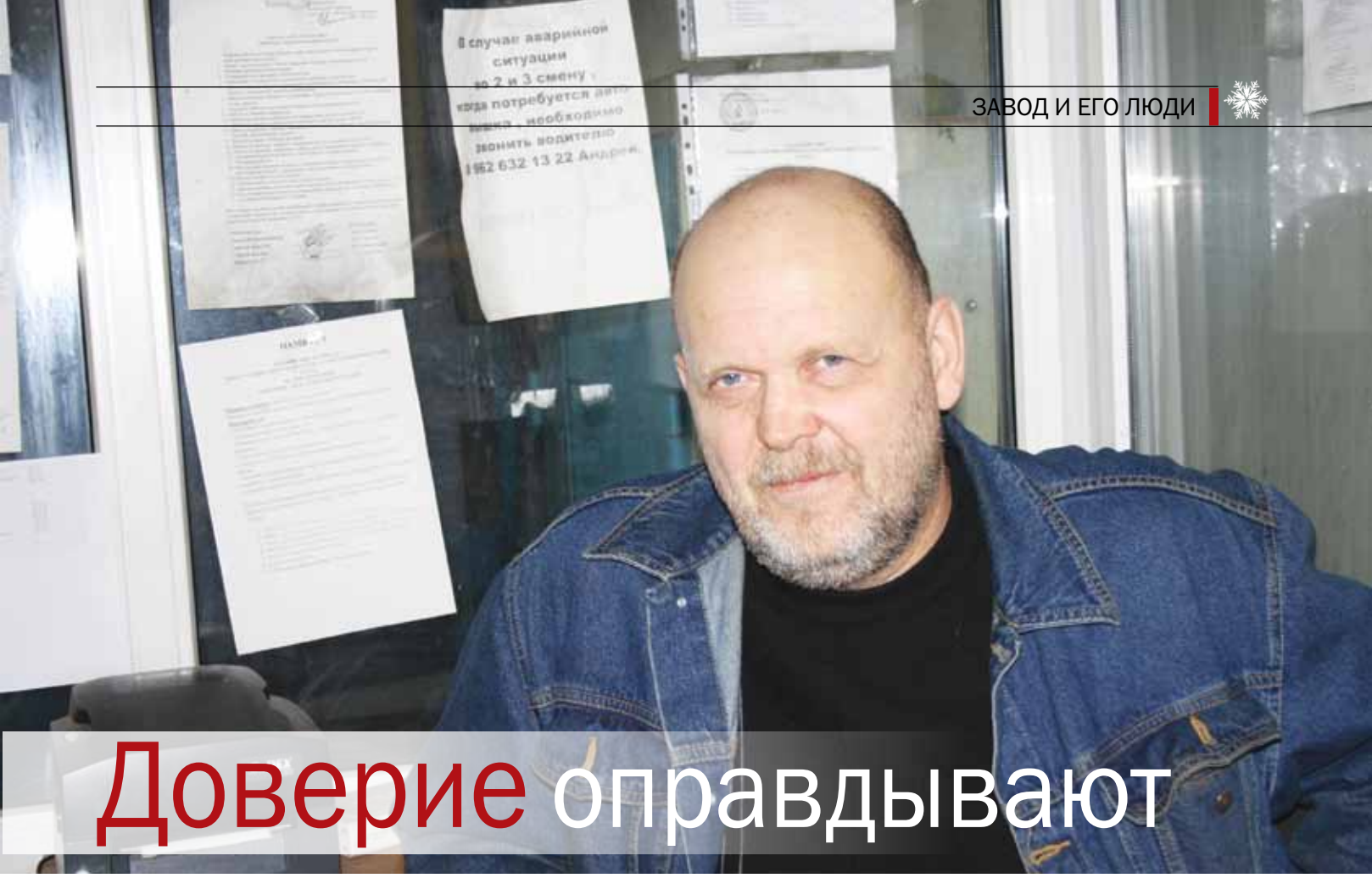

Доверие оправдывают

Один из важнейших производственных участков ОАО «КТЦ «Металлоконструкция» - цех цинкования горячим способом. Его руководитель Лев Николаевич Кузнецов замечает:

- Восемь лет назад вместо цеха был небольшой участок, на котором методом цинкования мы обрабатывали нестандартное оборудование. Годовой объём составлял 8 тысяч тонн.

Для сравнения. Сегодня цинкуется до 100 тысяч тонн изделий в год. Цех работает круглосуточно, без выходных. Буквально вся продукция уходит с колёс. Так велик спрос на качественные дорожные барьерные ограждения и другой ассортимент. Более 60 регионов страны обслуживает предприятие и это не предел. В планах – наладить взаимовыгодное деловое сотрудничество с ближним и дальнем зарубежьем.

В день посещения цеха, мне не удалось увидеть, как происходит процесс цинкования изделий, что называется, вживую.

- Раз в неделю мы останавливаем печь, чтобы произвести её очистку от загрязнения. Укладываемся в полсуток,- пояснил мой собеседник.

Автор этих строк обратил внимание на то, насколько деловито, обосновывая каждый факт, говорил Л.Н. Кузнецов о повседневной работе, о людях, работающих под его началом.

- Определённая часть готовой продукции всегда должна быть в складе,- поделился Лев Николаевич своими мыслями. – Мало ли какому партнёру нашего предприятия может срочно потребоваться «барьерка». В сезон дорожных работ этого сложно добиться. Как я уже говорил, всё идёт с колёс. Но выход есть: придёт день, и заработает у нас ещё один цех цинкования. На возросший спрос мы ответим адекватно.

В подтверждение всего сказанного услышал от технического директора завода Вячеслава Фёдоровича Лагунова слова: « Л.Н. Кузнецов и его люди доверие оправдывают. Сплочённый коллектив. Умеет держать слово».

В. Георгиев

На снимках: Л.Н. Кузнецов; ванна цинкования.

Юрий Михайлович ЛОПАТИН

ГРЕЙДЕРНЫЕ твёрдосплавные ножи

СКАНДИНАВАМ НРАВЯТСЯ НАШИ ИЗДЕЛИЯ

В Финляндии, как известно, очень внимательно относятся к состоянию автомобильных дорог, особенно в зимнее время года. Финляндия находится в той части суши, где больше полугода происходит столкновение тёплых воздушных масс из Атлантики и ледяных ветров Севера. Даже в разгар зимы может неожиданно начаться оттепель, которая сменится так же быстро снегопадом и морозами.

Здесь постоянно встречаются природные явления, потенциально опасные для автомобильного движения. В 2010 году обильные снегопады привели, в частности, к серьёзным транспортным проблемам в столице страны Хельсинки.

О погоде Финляндии сказано не случайно. Тогда, в 2010 году наше предприятие вынуждено было активно производить и отгружать грейдерные твёрдосплавные ножи в скандинавские страны. Наш партнер финское предприятие «Arctic Machine OY», производитель машин для очистки дорог, уже много лет покупает грейдерные ножи ОАО «Кировградский завод твёрдых сплавов» для оснащения своей техники. Многолетним альянсом с «АМ» мы можем гордиться: десятки тысяч наших ножей, работающих в Скандинавии, показали достойный технический уровень, ежегодно 80 процентов производимых ножей мы отправляем в Северную Европу.

О КОНСТРУКЦИИ НОЖЕЙ

Преимущества ножей ОАО «Кировградского завода твёрдых сплавов» заключаются в высоких износостойких свойствах рабочего лезвия инструмента, которое составлено из набора твёрдосплавных пластин.

Пластины специальной конструкции, изготовленные из специальных марок твёрдых сплавов, впаиваются в паз стального корпуса ножа. Ряд пластин образует в грейдерном ноже почти монолитное лезвие, которое при контакте с дорожным покрытием не только успешно противостоит высоким истирающим усилиям, но и выдерживает серьёзные динамические нагрузки и удары. Специальные автомобили, оснащённые

скоростными отвалами, при очистке дорог от снега и наката могут двигаться со скоростью до 90 км/час. Однако даже при таких экстремальных условиях эксплуатации грейдерные ножи КЗТС долго сохраняют свою работоспособность.

В основе твёрдого сплава– карбид вольфрама – соединение тугоплавкого металла вольфрама и углерода. Карбид вольфрама обладает уникальными свойствами, его износостойкость близка к износостойкости алмаза. Изделием из твёрдого сплава очень просто можно нанести риску на стекле. Твёрдосплавными пластинами режут сталь, чугун, цветные металлы.

УМНОЖАЯ ТРАДИЦИИ

Немного истории. Так сложилось, что ОАО «Кировградский завод твёрдых сплавов» является основным производителем изделий из твёрдых сплавов в России. Нашему предприятию исполнилось 70 лет. И уже несколько поколений твёрдосплавщиков поддерживают и успешно развивают многолетние традиции качества. Мы производим твёрдые сплавы, используя современные технологии и оборудование.

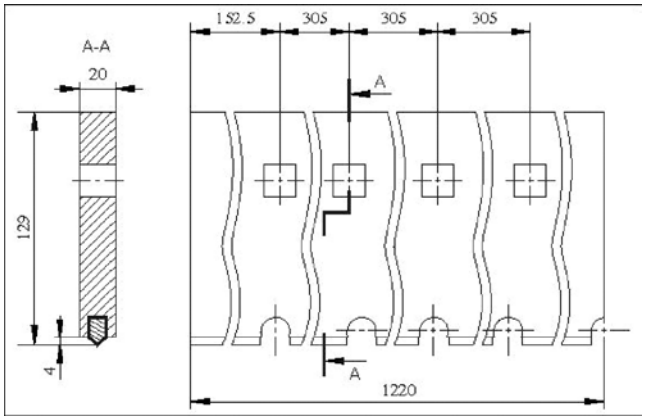

Рисунок 1.

Относительно недавно начат выпуск новых грейдерных ножей, которые разработали специалисты нашего предприятия. Они имеют облегчённую конструкцию, изготовлены из легированной стали и оснащены специальными пластинами из твёрдого сплава. Пластины имеют меньшие геометрические размеры, но несмотря на уменьшение массы твёрдого сплава инструмент имеет восьмикратный запас прочности по сравнению с обычными стальными ножами с упрочняющей наплавкой из релита или сормайта. Об этом свидетельствуют результаты проведённых испытаний как в европейской части страны, так и в районах Крайнего Севера. Изготовление «облегчённых» ножей типа NT6-1200 для отечественных потребителей позволило снизить стоимость одного комплекта на 35% по отношению к серийно выпускаемым видам. Стойкость одного комплекта ножей NT6-1200 при очистке асфальтобетонного покрытия от снега и наледи при температуре окружающего воздуха до -35 градусов на дорогах Скандинавии составляет до 8000 км, а в российских условиях - не менее одного сезона. Стальные же ножи приходится менять до 15 комплектов за сезон. Экономический эффект очевиден.

ЛЕГКО УДАЛИТ СНЕЖНЫЙ НАКАТ И ОСУЩЕСТВИТ ПЛАНИРОВКУ

Конструкции ножей предполагают их использование не только для удаления снега и снежного наката с твёрдых

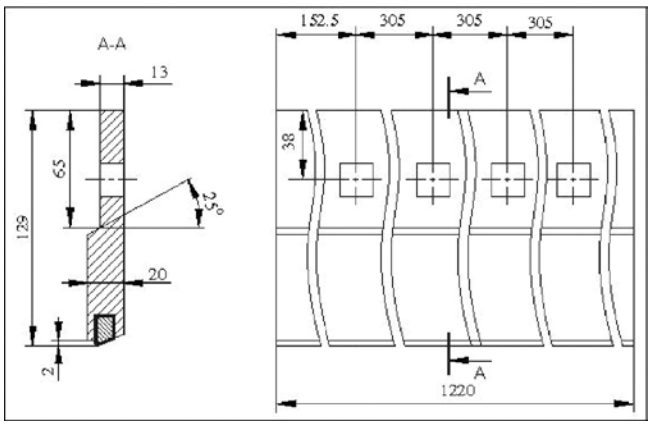

Рисунок 2.

покрытий, но и планировки и профилирования абразивных материалов при строительстве и ремонте дорог и площадок.

На **рис.1** показан один из наиболее востребованных ножей NT-1220, который имеет длину 1220 мм, сплошное лезвие (типа Т), отверстия квадратного сечения для крепления к отвалу и применяется, как правило, при ремонте и строительстве дорог.

Для очистки дорожных покрытий в зимнее время применяются ножи с прерывистым лезвием (тип L), конструкция которого **(рис.2)** предполагает использование их для скоростного удаления снега и наката. В отличие от ножа NT-1220 нож NL-1220 имеет другую, оптимальную форму сечения твёрдосплавного лезвия. Твёрдосплавная вставка формы 2879 специально разработана для ледовых ножей.

Обозначение	Длина ножа, мм	Количество отверстий
NT-610	610	2
NT-792	792	3
NT-915	915	3
NT-1200	1200	4
NT-1220	1220	4
NT-1365	1365	4
NT6-1200	1200	4
NL-915	915	3
NL-1365	1365	4

В таблице показаны размеры производимых ОАО «КЗТС» грейдерных ножей.

Подробно по техническим вопросам вас может проконсультировать наш специалист Верещагин Дмитрий Николаевич (телефон (34357) 98-047, vereschagin@kzts.ru). Он примет заказ на изготовление и обеспечит отгрузку.

Юрий ЛОПАТИН,
ведущий специалист ОАО «КЗТС»

624140, Россия, Свердловская область
г. Кировград, Свердлова, 26а
Тел. (34357) 3-16-46, факс 4-20-00
postmaster@kzts.ru

ЗАВОД – мой второй дом

Александр Александрович Малышев на заводе ОАО «КТЦ «Металлоконструкция» не новичок. Второй десяток лет здесь работает. Начинал на участке, где производили промывку балок, травление их кислотой. С ростом предприятия увеличивались спрос и предложения на дорожные и мостовые ограждения барьерного типа. На смену участку пришёл современный цех горячего оцинкования, где вместе с Сан Санычем сегодня трудятся более шестидесяти человек. Рабочие цинкуют балки, стойки, всю ту продукцию, что служит в дальнейшем безопасности дорожного движения.

Начальник цеха Лев Николаевич Кузнецов о Малышеве тепло отозвался:

- В моём подчинении не один десяток рабочих. Александр Александрович – один из лучших мастеров своего дела.

Меня всегда интересовало и интересует то, как человек выбирает себе профессию и становится ли она смыслом его жизни, призванием. Сегодня молодёжь, и не только она, идёт туда и берётся ради денег за то, к чему душа вообще не лежит. Стоит ли ждать большой отдачи от подобного выбора?

К счастью, мой собеседник из числа тех, кто любую работу делает на совесть. До прихода на завод он двадцать один год был водителем. Надёжным, ответственным. Оставив баранку, стал оцинковщиком. Причина смены профессии была вызвана необходимостью. Выросли дети, пришло их время получить высшее образование, за что, увы, приходится выкладывать немалые суммы. А много ли шофёру платят? Оцинковщику – куда больше. Это и позволило Малышеву поддержать детей в период их учёбы.

По-праву сейчас отец гордится успехами дочери и сына. Старшая Елена медакадемию закончила. По профессии – врач-невролог. Когда её пригласили на работу в Тобольск, ответила согласием. А почему нет, если предоставили жильё, которое оплачивает поликлиника, да и с заработной платой всё хорошо. У сына Алексея – два высших образования. Два красных диплома свидетельствуют: в вопросах управления персоналом и связям с общественностью он как рыба в воде.

Об одном жалеет Малышев-старший: не оценили Алексея в Ульяновске, не разглядели в нём доку. Зато Салехард принял охотно. Парень вместе с женой устроился в серьёзную компанию, которая предоставила молодой семье жильё и престижную работу.

Меня в разговоре с Александром порадовало то, как он отозвался о предприятии и его руководителях.

- Во-первых, завод – мой второй дом. Во-вторых, все, кто работает добросовестно, с душой, знают: в любой жизненной ситуации предприятие и лично его генеральный директор Андрей Александрович Щербина, поддержат человека труда.

Так было, когда у А.А. Малышева умерла мама. Поддержали морально и материально. Беспроцентную ссуду получал он от завода во время учёбы дочери. К юбилейным дня рождения, само собой, грамота, цветы и денежное вознаграждение.

- Я очень признателен руководству завода за внимательное, чуткое ко мне отношение, так и напишите,- попросил собеседник, прощаясь со мной.

Так и написал, Александр Александрович. Удачи Вам и вашей семье!

Виктор АРАПОЧКИН
г.Ульяновск

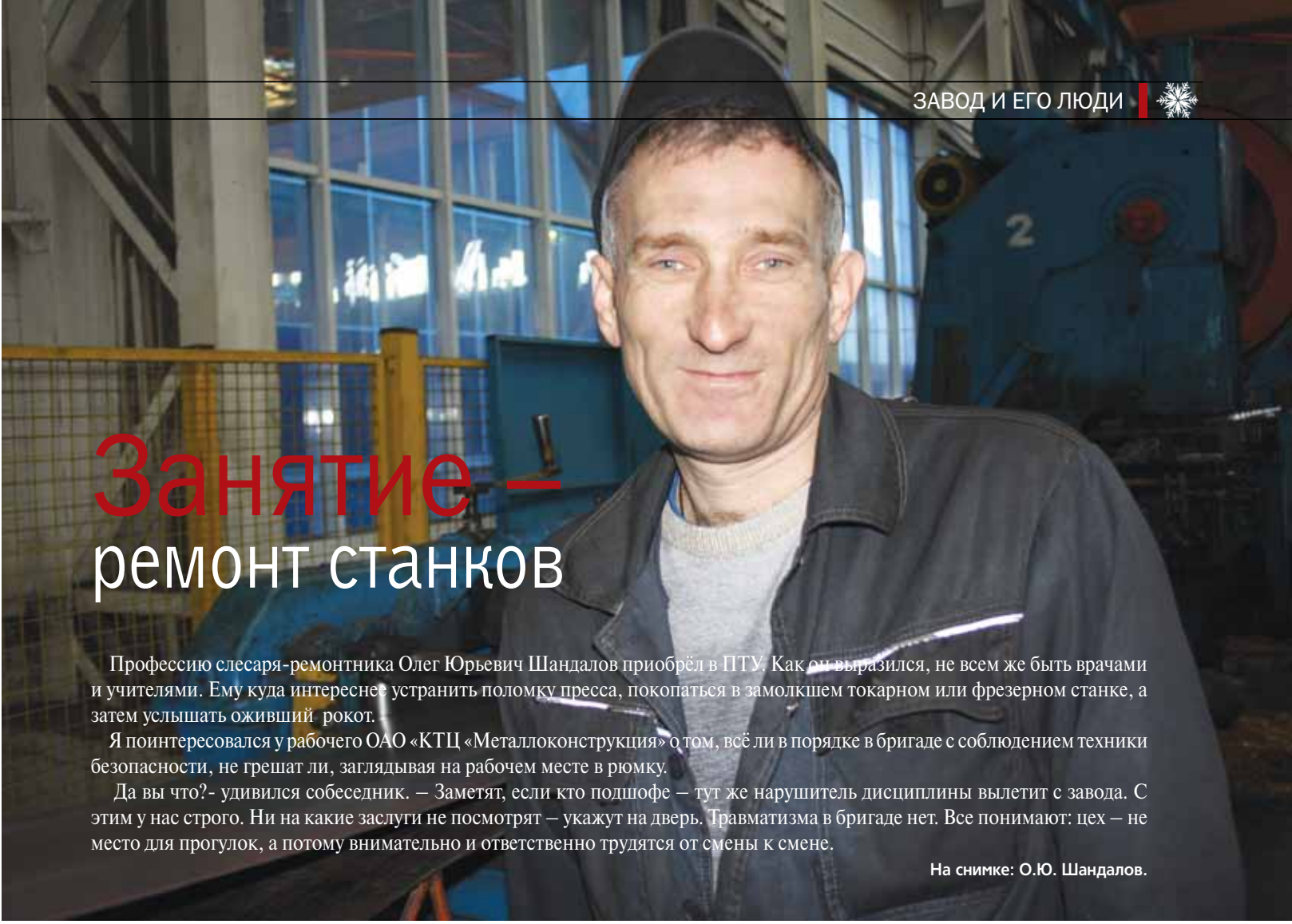

Занятие – ремонт станков

Профессию слесаря-ремонтника Олег Юрьевич Шандалов приобрёл в ПТУ. Как он выразился, не всем же быть врачами и учителями. Ему куда интереснее устранить поломку пресса, покопаться в замолкшем токарном или фрезерном станке, а затем услышать оживший рокот.

Я поинтересовался у рабочего ОАО «КТЦ «Металлоконструкция» о том, всё ли в порядке в бригаде с соблюдением техники безопасности, не грешат ли, заглядывая на рабочем месте в рюмку.

Да вы что?- удивился собеседник. – Заметят, если кто подшофе – тут же нарушитель дисциплины вылетит с завода. С этим у нас строго. Ни на какие заслуги не посмотрят – укажут на дверь. Травматизма в бригаде нет. Все понимают: цех – не место для прогулок, а потому внимательно и ответственно трудятся от смены к смене.

На снимке: О.Ю. Шандалов.

Именинники декабря

в ОАО «КТЦ «Металлоконструкция»

Шабанов Николай Федорович, мастер службы гл. механика
Шаброва Елена Борисовна, главный технолог
Пузанов Николай Иванович, начальник цеха Металлоконструкция
Хайбуллов Рамис Тальгатович, инженер-проектировщик
Слепов Александр Юрьевич, начальник СМУ
Синдюкова Анна Александровна, менеджер по продажам
Шаронова Елена Николаевна, кладовщик склада готовой продукции

Уважаемые именинники!
Тепло и сердечно поздравляем вас с днём рождения!
Пожелания самые добрые, светлые: здоровья, семейного счастья, благополучия, удачи и успехов во всём.

Открыт сквозной проезд по автомобильной дороге на участке Ивдель – Ханты-Мансийск

Дорожному строительству и содержанию дорог в Югре уделяется большое внимание. В последние годы капитально ремонтируются и заново строятся сотни километров дорожного полотна. В канун профессионального праздника работников дорожного хозяйства запущен в эксплуатацию дорожный участок, открытия которого с нетерпением ждали автолюбители Свердловской и Тюменской областей. Как сообщила 18 октября пресс-служба губернатора Югры, губернаторы Свердловской области и Югры Евгений Куйвашев и Наталья Комарова открыли проезд на автомобильной дороге Пермь, Серов-Ханты-Мансийск на участке в районе поселка Пелым.

«Многие, уверен, вспоминают не добрым словом те самые 70, а потом 30 километров этой дороги, которые превращали поездку в ужас автомобилиста. Теперь новая качественная дорога – это новые возможности и для людей, и для развития малого и среднего бизнеса. Думаю, что появление дороги, которая круглогодично будет связывать Урай с «большой землей», откроет новые горизонты для экономического развития нашего города», - прокомментировал открытие проезда на автомобильной дороге Пермь-Серов-Ханты-Мансийск глава Урая Алексей Забозлаев.

После ремонта в эксплуатацию введён мост через реку Усолка

Важность моста через р. Усолка для жителей с. Тасеево трудно переоценить. Альтернативы попасть с берега на берег нет, за исключением пешеходного подвесного моста. В течение многих лет состояние основной переправы вызывало опасения. Первые заключения о том, что мост не удовлетворяет элементарным требованиям безопасности, поступали еще в середине 90-х годов.

По поручению губернатора Красноярского края было проведено обследование моста, разработана проектно-сметная документация. Финансирование работ осуществлялось за счёт субсидии, которую муниципальному образованию выделило министерство транспорта края. Таким образом, появилась возможность для оперативного устранения существующей проблемы села.

Ремонт железобетонного моста подрядная организация начала в августе 2013 года.

Для движения транспорта был возведён временный альтернативный мост, который существенно сужал русло реки. А значит, был риск его обрушения во время весеннего паводка. Понимание такой перспективы обусловило выполнение ремонта основного моста в течение текущего года.

В сжатые сроки мостовиками были произведены ремонт опор, устройство водоотводов, барьерного ограждения, пешеходных тротуаров, уложено дорожное покрытие на проезжей части моста и подходах к нему. Сегодня мост длиной 110 и шириной 8 метров является безопасным искусственным сооружением, отвечающим современным техническим требованиям.

Многие жители села, присутствовавшие на торжественной церемонии ввода моста в эксплуатацию, изначально не верили, что его можно отремонтировать за такое короткое время. Однако после того как красная лента была перерезана и движение по мосту открылось, они не скрывали слов благодарности в адрес губернатора края, министерства транспорта, муниципальной власти и мостовиков за проделанную работу.

Руководитель Управления автомобильных дорог по Красноярскому краю Вячеслав Цышук, выступая на церемонии, отметил, что дорожный комплекс Красноярского края готов к решению задач любой сложности.

«Первостепенные задачи, которые ставят перед дорожным комплексом общественность и губернатор Красноярского края, даже в непростой финансово-экономической ситуации удаётся решать оперативно. Введение в эксплуатацию моста через р. Усолка в с. Тасеево яркое тому подтверждение», - резюмировал Вячеслав Цышук.

Дорогие коллеги!

Мы рады вам представить журнал научных публикаций «Диспут плюс». Он создан для научных и практических работников, для докторантов, аспирантов и студентов - всех, кто серьезно занимается научными и прикладными исследованиями.

Издание журнала организовано группой ученых-энтузиастов Института социально-экономических инноваций, заинтересованных в углублении и развитии отечественной науки в сфере социально-экономических и гуманитарных наук.

«Диспут плюс» - это одновременно теоретический и практический журнал. Это - новое слово в культуре научного общения. Мы считаем, что основной и постоянной аудиторией журнала станут люди, активно включенные в научный и общественно-политический процессы, профессиональные деятели науки и социальной практики.

Особый интерес мы проявляем к молодым ученым, для которых являются ценными знакомство с культурой научной мысли и возможность принять участие в научной дискуссии. Для нас важно мнение общественных кругов, которых интересуют аналитические материалы, открытые публикации различных позиций отдельных ученых и профессиональный анализ современной социально-политической и культурной ситуации в стране.

Наш журнал рассчитан на тех, кто углубленно изучает философию, социологию, психологию, культурологию, филологию, социальную и культурную антропологию, менеджмент и маркетинг, экономику и право, педагогику и психологию. С помощью нашего журнала молодые ученые и практики, занимающиеся теоретическим изучением своего предмета, получат возможность знакомиться с современными тенденциями в науке, а так же получат доступ к классическому наследию научной мысли.

Одним словом, «Диспут плюс» - журнал, открытый для всех заинтересованных лиц и организаций.

Уважаемые коллеги! Мы приглашаем вас к творческому сотрудничеству. Публикуйтесь, читайте и выписывайте наш журнал.

С уважением,
Александр Авдеевич Сарабский,
главный научный редактор,
доктор экономических наук, профессор,
почетный работник ВПО РФ,
академик МАНЭБ, президент ИСЭИ

620144, г. Екатеринбург,
ул. Отто Шмидта, 58, оф. 506.
Тел. 8-922-107-5527, 8-904-986-7969,
e-mail: disputural@mail.ru

Александр Иосифович и Татьяна Васильевна с внуком Матвеем

ЦЕЛЬ ЖИЗНИ. Каждый делает свой выбор

Вам, уважаемые читатели, часто приходится встречаться с героями труда, заслуженными строителями России? Нет? Значит, мне повезло больше. По роду профессии знакомиться и беседовать с ними мне приходилось, и не раз. И вот ведь на что обратил внимание. Человек достиг многих вершин, живёт в почёте и уважении. Но при этом – скромен и немногословен. Даже удивляется, мол, зачем обо мне рассказывать, я как все. Если бы. Иной чиновник на три ступеньки над людьми поднялся – и уже через губу не переплюнет: не царское дело. Открыто демонстрирует: кто я, а кто вы?! Честно скажу, у по-настоящему заслуженных людей каждое слово буквально вытягивать приходится. Мой сегодняшний собеседник – Александр Иосифович Щербина – из их числа.

Часть первая **Детство – счастливая пора?**

.....Украина. Начало 1951 года. Тяжёлые послевоенные годы. Из разрухи мало-помалу поднимались города и сёла. Иосиф Трофимович и Наталья Афанасьевна Щербины ждали очередное пополнение в семействе. Шутили: где пятеро на лавках, там и шестому место найдётся. «Поскрёбышем», как выразился Александр Иосифович, оказался именно он. Старшие братья и сёстры, не говоря уже о родителях, очень любили своего младшенького. За то, что ласковым был и смышлёным не по годам.

Это сегодня у детей дошкольного возраста – беззаботная, счастливая пора. Родители оденут-обуют, сытно накормят, игрушками завалят. Сверстники Саши, как и он сам, этого не знали. Сызмальства – хлопоты по хозяйству. Тем более, что жила семья Щербины в деревне. Мама – доярка, отец – тракторист, комбайнер. Личным примером родители показывали, как хлеб и моло-

ко на столе достаются. Только трудом.

Перебирая множество родительских наград – фронтовых и за ратный труд – Александр мысленно радовался: вон, как папку с мамой народ уважает. Может, и я таким стану?

Когда зимними вечерами все рассаживались у тёплой печи, Наталья Афанасьевна, бывало, говорила детям: «Будете хорошо учится да не лениться – и к вам признание придёт». Накрепко запомнил эти слова Саша, поэтому старательно налегал на учёбу. В итоге закончил школу с серебряной медалью.

Пожалуй, у каждого из нас в школе был любимый предмет. Александру нравилась география. На любой вопрос учителя он давал точный ответ. Послали его на районную олимпиаду – выиграл, на областную – и там стал лучшим. Он бы и на республиканской олимпиаде не оставил шансов своим сверстникам, да сработало «телефонное право»: защищать честь школы поедет в Москву сын большого чиновника. Работу Саши Щербины отправили в столицу письмом. Даже не присутствуя на олимпиаде, Александр занял второе место. Настолько высоко была оценена его письменная работа. Кстати, сын чиновника на той олимпиаде «сдулся», оказавшись в хвосте соревнующихся. «Обиды не было»,- вспоминает былое мой собеседник, ведь справедливость восторжествовала.

Помимо географии Александра увлекала техника. Она в итоге и определила его профессиональную стезю. Полученный диплом учёного инженера-механика – тому подтверждение.

– А как же девушки, признания и прогулки под луной?- спрашиваю. Неужели не интересовали?

–Александр Иосифович улыбается:

– Как сегодня говорят, рос я «ботаником», даже свободное время посвящал учёбе. В студенческие годы познакомился с Татьяной, которая для меня стала милее всех.

38 лет минуло с той поры, как для них прозвучал в ЗАГСе вальс Мендельсона.

Александр Иосифович меня приятно удивил искренне произнесёнными словами:

– Не боюсь признаться, до сих пор крепко люблю свою Танюшу.

Браво, что тут добавишь!

А ещё Щербины-старшие гордятся своими сыновьями. Андрей и Александр – успешные бизнесмены. Их имена давно на слуху не только в стране, но и за рубежом.

А.И. Щербине вручают знак Заслуженного строителя России

Часть вторая
От механика до первого заместителя генерального директора

Кто-то, возможно, спросит, и чего это автор строк столь подробно остановился на детских годах Александра. Отвечу. Тому есть причина. Сам того не ведая, человек с детских, юношеских лет начинает определять и выстраивать цель своей жизни. Пример родителей при этом играет важную роль. Иосиф Трофимович хорошо знал сельскохозяйственную технику. Его младший сын решил пойти дальше.

Так сложилось, что молодому руководителю ЖКК с первых дней самостоятельной работы приходилось принимать важные решения и нести ответственность за их выполнение.

Возможно, так бы и продолжал работать Александр Иосифович в жилищно-коммунальном кооперативе, но его 25-летний сын Андрей, генеральный директор ОАО «КТЦ «Металлоконструкция», пригласил на завод. В то время у предприятия был удручающий вид. Стены да непригодное к работе оборудование – это всё, что осталось от завода-банкрота к 2000 году.

– Мы не только вернём былую славу предприятия, но и преумножим её. Я знаю, как это сделать, - убеждённо сказал сын отцу. И попросил: без твоего опыта и умения работать с людьми мне не обойтись. Соглашайся.

Без слов принял предложение Александр Иосифович, став его правой рукой, то есть первым заместителем.

– Сын хотел, чтобы я взял под свой контроль испытание и внедрение в производство дорожных ограждений барьерного типа. Благодаря единомышленникам из числа ИТР и рядовых рабочих, мы многого добились,- добавляет собеседник.

Общая оценка достижений вылилась в присвоение А.И. Щербине звания «Заслуженный строитель России».

– Судя по всему, Ваши черты характера передались старшему сыну? – уточняю я.

Александр Иосифович согласно кивает: « У Андрея – кладезь идей. Воплотив одну, спешит осуществить следующую. Умение нестандартно мыслить и действовать притягивает к нему людей. С ним ищут встреч бизнесмены из различных уголков страны. Не случайно, он занимается заключением договоров, а я – исполнением заказов».

Супруги А.И. и Т.В. Щербины: настроение праздничное

Мало что мне удалось узнать о младшем сыне Александра Иосифовича, названного в честь отца. Но уже одно то, что Александр Александрович – генеральный директор ITECK GRUPP, свидетельствует о многом. Серьёзный, продвинутый айтишник , достигший всего сам, не может не вызывать уважения.

Чего хотят родители, у которых взрослые, самостоятельные дети? Правильно, отдать свою любовь внукам. Нацелить их на всё доброе, позитивное, поощрить за старание. У Татьяны Васильевны и Александра Иосифовича это хорошо получается. Во внучке и внуке дедушка с бабушкой души не чают. Старшая Анастасия увлекается рисованием, ходит в художественную мастерскую. Внуку Матвею только четыре года, но он уже самостоятельно плавает, занимается гимнастикой.

– Когда мы с внуками – душа отдыхает.- Такое ощущение, будто годков по двадцать мы с Татьяной с плеч сбросили, не меньше,- услышал я от собеседника.

На его помолодевшем лице играла улыбка, а в глазах засверкали искорки, что подтверждало, насколько счастлив человек.

Александр Иосифович и Татьяна Васильевна Щербины с сыном Александром и снохой Екатериной

Часть третья
Бизнес – штука серьёзная. Рисковать надо умеючи

Незаметно от лирики мы снова вернулись в разговоре к производству, бизнесу. Что касается последнего, тут, на мой взгляд, без риска не обходится. Конкуренты ведь того и ждут, чтобы соперник остановился в развитии, допустил просчёт.

– Мы это не понаслышке знаем, а из повседневной жизни, - подтверждает собеседник. Порой конкуренты буквально «слизывают» наши техусловия и выдают за свои. Таких деятелей мы умеем ставить на место.

Сегодня ОАО «КТЦ «Металлоконструкция» просто не узнать. За последние четыре года выросли корпус за корпусом, которые оснащены самым современным оборудованием. Что, конечно же, положительно сказалось на росте объёмов производства и качестве продукции.

– Без помощи власти и серьёзных финансовых вливаний не обошлось? – спрашиваю.

– В том, чего мы достигли, немалая заслуга губернатора Ульяновской области Сергея Ивановича Морозова и администрации города. Низкий им поклон, - благодарно произнёс Александр Иосифович.

Сравнительно недавно, полтора года назад, Андрей Александрович принял предложение и перешёл на работу в администрацию города. Стал первым заместителем главы. Александр Иосифович отрицательно отнёсся к выбору сына. Чиновничье кресло, говорил он ему, не твоё место. Но пытливый ум гендиректору нашёптывал: иди, действуй, не боги горшки обжигают.

Одного года хватило Андрею Александровичу, чтобы утвердится в мысли: его место – родной завод. Куда он и вернулся на прежнюю должность. Возвращению сына отец был бесконечно рад. А ещё Щербина-старший рад тому, что в одной команде с ним работает Вячеслав Фёдорович Лагунов – инженер от Бога. Под его непосредственным руководством были разработаны собственные технические условия завода на дорожные и мостовые ограждения барьерного типа. Модернизация, перевооружение предприятия никак не обходятся без толковых и оперативных действий технического директора.

Не одной работой жив человек. Александр Иосифович – лауреат конкурса «Благотворитель года». Он прослыл меценатом, помогая детям Ульяновска. А буквально на днях портрет А.И. Щербины будет помещён на аллее «Лучшие люди города Ульяновска». С чем мы Александра Иосифовича сердечно поздравляем!

Задайте, читатель, себе вопрос «В чём смысл и цель жизни?». Если в строчках, написанных выше, вы найдёте ответ и вам захочется хоть в чём-то быть похожим на моего героя, значит, эта встреча и беседа прошли не зря.

Беседу записал
Виктор Арапочкин.

Цех оцинкования

Счастья вам в Новом году!

Новый год - один из самых любимых праздников, потому что объединяет нас вокруг главных человеческих ценностей – доброты, веры, справедливости, мудрости, и, конечно, же, вокруг любви к детям и родителям, к родным и близким, к своему дому и Отечеству. Это прекрасный, светлый и, несмотря на зимнюю погоду, по-настоящему теплый праздник.

Желаю коллегам, партнёрам, друзьям, вашим семьям, мои дорогие, крепкого здоровья, счастья и благополучия. Пусть предстоящий год станет для вас временем новых открытий, добрых свершений и радостных событий!

Всегда ваш, Александр Иосифович Щербина.

Мифы о зарабатывании денег

Очень большое количество людей не могут изменить своё материальное положение и остаются бедными из-за неправильного подхода к деньгам. Есть несколько мифов в отношении заработка денег, которые нужно знать, если, конечно, вы хотите быть богатыми.

Миф №1: **Если бы я с самого начала выбрал для себя работу, с прибыльной карьерой, то обязательно бы стал богатым.**

На самом деле: Очень богатые люди есть в каждой профессии. В любой сфере деятельности можно заработать хорошие деньги. Создавайте сами себе прибыльную карьеру, а не ищите для себя оправдания, что сделали не правильный выбор в профессии.

Миф №2: **Мои родители не богаты, поэтому и я не богат. Вот если бы все было наоборот...**

На самом деле: Если почитать биографии большинства самых богатых людей, то обнаружим, что они выходцы из бедных или среднеобеспеченных семей. Да и очень часто те, кому повезло иметь богатых родителей, сами должны накапливать себе состояние.

Миф 3: **Жаль, что я плохо учился, а так бы заработал много денег.**

На самом деле: Лучшее обучение – это практика в жизни. Из отличников очень редко получаются богатые люди, если верить статистике.

Миф 4: **Вот если бы я оказался в нужном месте и в нужное время, то точно бы стал успешным.**

На самом деле: Очень богатые люди не могут себя назвать счастливчиками, так как для успеха они очень много трудились. Не нужно ждать от судьбы возможности стать успешным. Эти возможности нужно создавать самому.

Миф 5: **Если бы я родился в другой стране, с лучшей экономикой, то все бы у меня получилось, и я стал бы богатым.**

На самом деле: Деньги есть везде, и богатые люди есть в любой стране при любой экономике.

Миф 6: **Если бы я жил один и не тратил бы деньги на семью или какую-либо социальную ответственность, то я стал бы богатым.**

На самом деле: Дело вовсе не в ответственности, а в том, как Вы к ней относитесь. Попробуйте бережнее относиться к деньгам и не занимайтесь расточительством.

Миф №7: **Все ниши уже заполнены и доступных возможностей заработать состояние уже нет.**

На самом деле: Сегодня возможностей реального заработка в разы больше, чем даже несколько лет назад.

Миф №8: **Если бы мне шли на встречу и помогали моя семья, работодатель, государство, то я бы стал миллионером.**

На самом деле: Ваш успех зависит только от вас. Вас могут уволить, жена может развестись, друзья – предать вас. Перестаньте надеяться на других. Надейтесь только на себя.

Миф №9: **Вот если бы у меня было очень много денег, то я тут же начал бы их вкладывать и экономить.**

На самом деле: Если вы ждете сразу много денег, то можете не дождаться. Начинайте с малого и уже сегодня начинайте экономить и вкладывать.

Миф №10: **Я стану богатым, только если буду тяжело работать.**

На самом деле: Не нужно работать тяжело, нужно работать разумно. Как правило, именно бедные люди и работают очень тяжело.

Миф №11: **Чтобы заработать деньги, нужны большие деньги.**

На самом деле: Только для того, чтобы ухватиться за возможность, вам нужны деньги.

Миф №12: **Только хорошая работа может привести к богатству.**

На самом деле: Работа – это только временный источник дохода. Деньги нужно научить работать на вас, а не наоборот. Научитесь разумно распоряжаться своими деньгами, и умело инвестировать.

Будьте богаты!

Владимир Яцюк

«Отпустите» сотрудника, и он начнёт работать или О правильных отношениях руководителя с подчинёнными

Всегда замечал, чем тотальнее и мелочнее контроль за подчинёнными со стороны руководства, тем хуже результаты их деятельности. Не будем обсуждать такие редкие исключения в бизнесе, когда руководитель не только не следит за деятельностью подразделений своей компании, но и не знает ФИО руководителей, многие годы приносящих ей солидный доход.

В основном преобладают руководители, которые не разбираются в нюансах деятельности сотрудников, но, желая власть показать, постоянно дёргают их по мелочам (отксерь, распечатай, подай, принеси, позвони, сходи, напиши и т.п.). И требуют этого с таким видом, будто ничего важнее и нет. И это их стиль управления, а иногда это единственное, что они умеют делать.

Но особой их страстью считается контроль времени прихода-ухода сотрудников и наблюдение за выполнением текущей работы. Многие любят проводить долгие совещания, требовать ежедневного, а то и ежечасного письменного отчёта о проведённых встречах, сделанных звонках и т.п.

Кто-то из руководителей помешан на соблюдении дресс-кода, кто-то – на запрещении Интернета, соцсетей и

личных звонков, кто-то – на экономии бумаги и канцтоваров, кто-то – на оформлении помещения по фен-шуй.

Такие руководители, упиваясь властью и собственной значимостью, энергично имитируют бурную деятельность: активно передвигаются по офису, важно надувают щёки, делают строгое лицо, то и дело отвлекая сотрудников мелкими замечаниями, призывами и глупыми вопросами.

Под таким руководством обычным сотрудникам работать и сложно и легко. Сложно, потому что важно не упустить все указания руководителя, сдержаться и не рассмеяться в ответ и выполнить всё в точности. А для того, чтобы поделать что-то для саморазвития, потребуется немало хитрости и ловкости, с использованием бесконечного вранья и пускания пыли в глаза. Легко, потому что при такой работе не нужно включать голову, достаточно угождать и беспрекословно подчиняться, т.е. принимать его «тупую игру в бизнес с непредсказуемым результатом».

Но есть и свои безусловные плюсы. Находясь под таким руководством и понимая, что его мнение никому не важно, сотрудник может в качестве тренировки на будущее проанализировать сложившуюся ситуацию, чтобы понять, как бы он поступил на месте руководителя. И это тоже своего рода самосовершенствование и серьёзная практика прогнозирования результата.

Если результат будет неудачным, то сотрудник может погрустить вместе с руководителем об ошибочно принятых решениях, а про себя – искренне порадоваться своим точным прогностическим способностям.

Это хорошая школа менеджмента, когда на практике можно видеть чужие ошибки, как не надо делать, и понимать, как важно учитывать мнение исполнителя. И отрадно, что такой сотрудник «растёт над собой прежним».

Прекрасный урок сотрудник получает и тогда, когда он успешно реализует серьёзный проект, а вся профессиональная слава и солидное вознаграждение достаются руководителю. И тогда он реально понимает, что его использовали, и старается больше не допускать этого, и поэтому все его последующие проекты обычно бывают менее успешными.

Сильное влияние на сотрудника оказывает и понимание соотношения реальных профессиональных способностей и оплаты труда руководителя. Перераспределить всё на своих компетентных сотрудников и не дать им достойной оплаты труда – большая ошибка и мина замедленного действия.

И подставы такого руководителя со стороны сотрудников будут следовать одна за другой. Их цель очевидна – показать его некомпетентность и сообщить высшему руководству о собственной реальной ценности для компании, с перспективой его подсидеть, в смысле – достойно заменить.

Если это удаётся и подчинённый становится руководителем, то он сразу же включает голову и, используя свои наблюдения, меняет всё кардинально. Прежде всего, проводит «перезагрузку» подчинённых с целью формирования эффективной команды, ответственной за конечный результат. Для этого пересматриваются должностные обязанности, разрабатываются регламенты процессов, критерии оценки эффективности работы сотрудников и их стимулирования, обсуждаются нештатные ситуации и типичные ошибки.

Помимо тех, чья работа связана с необходимостью постоянного пребывания в офисе, есть специалисты (аналитики, маркетологи, менеджеры по продажам, по работе с клиентами, по развитию), чей потенциал (исследователя, инноватора, креативщика, коммуникатора, продавца) можно раскрыть, «отпустив» их в работе, освободив от офисных формальностей.

Этот дополнительный внутренний ресурс особенно важен для руководителя, активно использующего маркетинговый подход, чтобы грамотно провести конкурентный анализ, сегментирование клиентов, позиционирование товаров, оценить спрос, выявить освободившиеся ниши, внести изменения в ассортиментную, ценовую, сбытовую и коммуникационную политику.

Очевидно, что «пригласить профессионала, чтобы его потом учить работать» и опекать по мелочам, неправильно. Только полная свобода действий и оценка по конечному результату с обязательным промежуточным контролем деятельности избавит его от необходимости подстраиваться по прихоти руководителя и имитировать процесс с девяти до восемнадцати.

Практика показывает, что при таких условиях сотрудник будет работать на результат круглосуточно – днём и ночью, в выходные и в праздники, дома и на даче, на улице и в транспорте. Он будет продавать, продвигать на энтузиазме и постоянной инициативе, используя креативные, нестандартные, гибкие решения в социальных сетях, в местах продаж и в офисах клиентов.

Работа в свободном ненормированном графике, и не обязательно в пределах офиса (современные средства коммуникации позволяют всегда быть на связи), позволит ему детально спланировать график личносемейных и бытовых дел, занятий спортом, повышения квалификации в бизнес-школе и саморазвития, сочетая их с успешным выполнением бизнес-обязательств.

Мудрый руководитель всегда поощрит тщеславие талантливого сотрудника и, не опасаясь атак хэдхантеров, поможет ему продвигать его брендненйм, сообщит всем о его авторстве успешного проекта, даст достойное материальное и нематериальное вознаграждение и возможность с наслаждением упиваться признанием со стороны коллег и клиентов. И новый позитивный результат, одержимого идеей, заряженного на успех, хорошо мотивированного сотрудника, не заставит себя долго ждать.

Решение «отпустить» сотрудника, делегировав ему самые серьёзные полномочия и ответственность за результат, оставив право контроля над собой, принимают только мудрые, дальновидные и успешные руководители.

Может быть, именно в этом и состоит секрет повышения производительности труда, прежде всего для офисных работников, занимающихся стратегическим развитием компании, продажами, работой с клиентами, маркетингом, аналитикой и т.п.?

Игорь САПРЫКИН

ПРИЧУДЛИВЫЙ ПУТЬ БИЗНЕСМЕНА

Вереница из новых Мерседесов, Ауди и Вольво заехала во двор большого загородного дома, больше похожего на замок. Четыре высокие и узкие башенки венчали периметр дома. Установленные и на башенках, и на доме, и на воротах, вдоль забора, камеры наблюдения, следили за всем происходящим на территории оного дома, во дворе, а так же за ситуацией за пределами забора.

Когда последняя машина заехала во двор, автоматические ворота сразу стали закрываться, как бы давая понять, что больше здесь никого не ждут. Когда машины аккуратно припарковались в ряд, из них стали выпрыгивать молодые и плечистые ребята, открывали услужливо двери автомобилей. Далее из машин выходили респектабельные мужчины. Некоторые из них были совсем седые. В принципе, можно было предположить, что это приехали различные люди с охраной для проведения переговоров. Например, о поставках крупнооптовых партий подсолнечного масла. Но, когда из одной машины сначала вылез здоровенный амбал, а следом за ним невысокий, щуплый, немного лысоватый мужичонка, причём оба этих джентльмена были прикованы друг к другу наручниками, стало очевидно, что это отнюдь не простые переговоры. Амбал бесцеремонно дёргал своей могучей рукой, поторапливая, таким образом, мелкого мужичка, отчего мужичок этот шатался, как осенний лист на ветру, и морщился от боли. При этом мужичок ласково приговаривал амбалу:

-Петрушенька, осторожнее, ты мне руку оторвёшь своей силищей-то!

Когда все многочисленные гости вылезли из кортежа, амбал посмотрел на одного из респектабельных господ и тот просто указал инкрустированной тростью на парадный вход в дом. Куда все молча и отправились.

- Сегодня мы собрались здесь, чтобы обсудить, что нам делать с этим человеком,- самый пожилой и респектабельный джентльмен говорил плавно, но твёрдо,— те убытки, которые он доставил нашему сообществу, да и каждому из нас — очень значительны. Это, что касается финансов. Но он также нанёс нам моральный удар, что, может быть, даже более весомо, чем деньги. Мы говорим о Фортунатове Евгении Степановиче.

При упоминании своего имени, тот самый прикованный наручниками к амбалу мужичок, заёрзал на стуле. Было видно, что на этот раз он боится. Что ж, когда-то надо отвечать за махинации, обман, подлоги и мошенничество. Тем временем ведущий сходки открыл небольшой блокнотик и стал зачитывать список обвинений в адрес Фортунатова. Все присутствующие знали наизусть эти обвинения, ведь каждый из этих людей пострадал от действий Евгения Степановича, но

порядок требовал соблюдения протокола. Итак, Фортунатов слушал обвинения в свой адрес. Суть их сводилась к следующим пунктам:

1. Фортунатов посмел обмануть собравшихся здесь людей.

2. Он втёрся в доверие к присутствующим респектабельным людям улыбками, ложными бизнес - планами, радужными перспективами упросил этих господ предоставить ему крупные товарные кредиты.

3. Получив огромные партии свежего репчатого лука (сообщество бизнесменов, сидящих за столом в этом доме сейчас, занималось закупкой, выращиванием, хранением и масштабной реализацией репчатого лука), господин Фортунатов и не думал расплачиваться живыми деньгами с поставщиками, а продал все сотни тысяч тонн этого овоща с неприятным запахом двум крупнейшим китайским фирмам по закупке сельхоз- продукции по явно заниженной цене.

4. На полученные огромные деньги этот человек попытался скрыться от своих кредиторов в одной маленькой экзотической стране под чужим именем, то есть, как говорится, лечь на дно.

5. При пятом обвинении один из сидящих за столом джентльменов сжал кулаки до побеления костяшек. Сухой язык мини-доклада передавал следующее: Фортунатов Евгений Степанович в процессе переговоров с одним из сидящих за столом, познакомился с дочерью этого бизнесмена, красавицей Эльвирой, тайно от отца девушки назначал ей свидания, читал любовные стихи, писал в её честь восторженные оды, пел ей песни о любви и всячески воспевал юную леди. В результате этого воспевания юная леди понесла, а сам Фортунатов, испугавшись последствий их тайной связи, попытался так же скрыться.

В обвинении было еще несколько пунктов, но уже не столь значительных. Но все они дополняли образ отпетого мошенника Евгения Степановича. На вопрос ведущего совещания, что делать с этим человеком, отец Эльвиры - красавицы, первым заговорил о необходимости «мочить Иуду!», причём, чем быстрее, тем лучше. Многие поддержали папу Эльвиры, и Фортунатов стал совсем маленьким — его карты были очень слабы, и он чувствовал запах могильной земли в воздухе. Обсуждение длилось не очень долго, и тогда слово взял мудрый председатель собрания.

То, что он сказал, шокировало многих. А он сказал, что да, этот человек нас обманул, кинул, бесстрашно посчитал нас за идиотов, уговорил нас отдать ему товарные кредиты, ловко продал весь товар, влюбил в себя дочь одного из самых серьёзных и уважаемых здесь людей, обрюхатил её и уже почти скрылся. Но, все-таки, мы его нашли и вывезли из далекой маленькой страны, и вот он сидит здесь, перед нашим судом, и, спросив, какой толк будет от «замачивания» Фортунатова, сам же ответил: никакого! Далее он предложил, что раз Евгений такой оборотистый делец — дать ему не пулю в затылок, а ещё денег и товарных кредитов. Собравшиеся задохнулись от возмущения, но по мере того, как говорил седовласый председатель собрания, их лица смягчались, и в них появлялся интерес.

... Прошло несколько лет. К невысокому, с иголочки одетому Фортунатову подошёл начальник службы безопасности его компании и передал ему досье с фотографией, при этом начальник службы сказал Евгению Степановичу:

- Этот ловкий бухгалтер увёл у вас порядка двух миллионов долларов. Купил на эти деньги оптовые партии промышленного титана в качестве лома, потом продал его, как стратегическое сырье забугорной фирме, получив ещё около одного миллиона долларов чистой прибыли, потом...

- Достаточно,- перебил его Фортунатов,- достаточно. Я вижу, он принёс нам много убытков.

- Будем его сливать?— спросил начальник безопасности.

Евгений Степанович задумался. Он посмотрел на лужайки перед своим особняком, где его красавица жена Эльвира неспешно прогуливалась с их сыном. Он уже давно расплатился со всеми долгами перед теми людьми, что решали его судьбу несколько лет назад, стал сам известным бизнесменом, одним из «луковых королей», имел мощную фирму с многочисленными филиалами по стране и за рубежом, и даже собирался стать депутатом городского совета.

Фортунатов взглянул на фото бухгалтера. На него смотрел лысоватый, не очень красивый, нос картошкой, слегка лопоухий мужичок. Но в глазах этого простодушного мужичка была какая-то хитринка. Евгений Степанович бросил досье на стол и спросил своего главного по безопасности:

- Где он сейчас?

- Он спрятался, и думает - мы не знаем об этом месте. Но я-то знаю, я его вычислил. Так что, сливаем его?

- Нет, не сливаем. Тащи его ко мне на разговор — у меня будет к нему предложение.

- Предложение?— удивился собеседник Фортунатова. - Какое здесь может быть предложение? Какого цвета последний ящик в его жизни он предпочитает?

Евгений Степанович улыбнулся и не ответил. Он уже потерял интерес к разговору. Начальник же службы безопасности уходил, чтобы дать необходимые распоряжения по поимке и доставке бухгалтера из досье для внесения тому непонятного для силовика предложения.

Михаил БЕРСЕНЕВ

АНГЛИЯ: чистоплюйство вперемешку с наглостью, переходящей в хамство. Большое количество мигрантов и приезжих, путаница в движении из-за левостороннего движения. Уважение к стражам порядка. Развитая система общественного транспорта, автомобиль для англичан — роскошь. На чем передвигаются: Ford Fiesta или машины класса люкс: Jaguar, Aston Martin, Bentley, Rolls-Royce.

Начало в предыдущем номере

Стили вождения в разных странах: УЗНАЙ, КАК ВОДИШЬ ТЫ

ФИНЛЯНДИЯ/ШВЕЦИЯ/НОРВЕГИЯ: дисциплинированное вождение, автолюбители готовы к помощи на дороге. Очень жесткое ограничение скорости, любое нарушение карается. Зимой обязательное использование зимних покрышек. Водители имеют самую лучшую квалификацию вождения в мире. На чем передвигаются: Volvo, Saab.

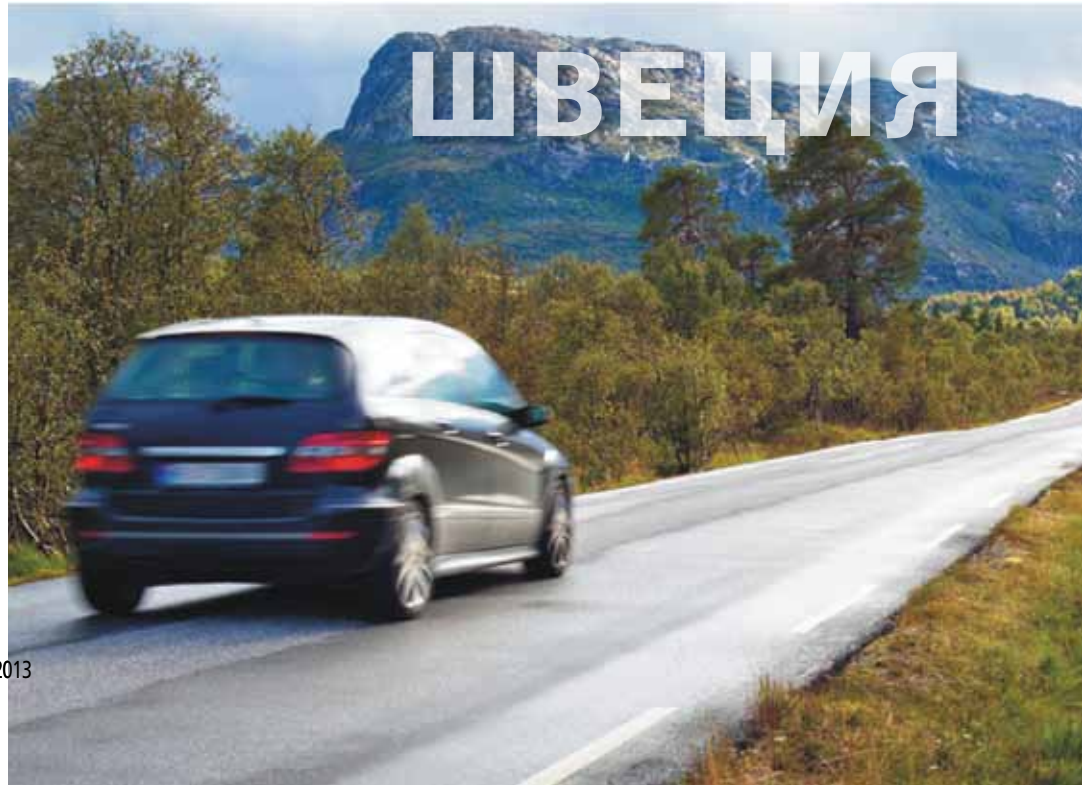

МАРОККО: абсолютное отсутствие культуры вождения. Небольшое количество автомобилей, устаревший автопарк. Набиваются по 5-6 человек в одну машину. Скорость передвижения в 2 раза меньше, чем разрешенная (можно 80, а они едут 40). Абсолютно неспособны прогнозировать ситуацию, не пользуются поворотниками. На чем передвигаются: Mercedes 124, Dacia Logan.

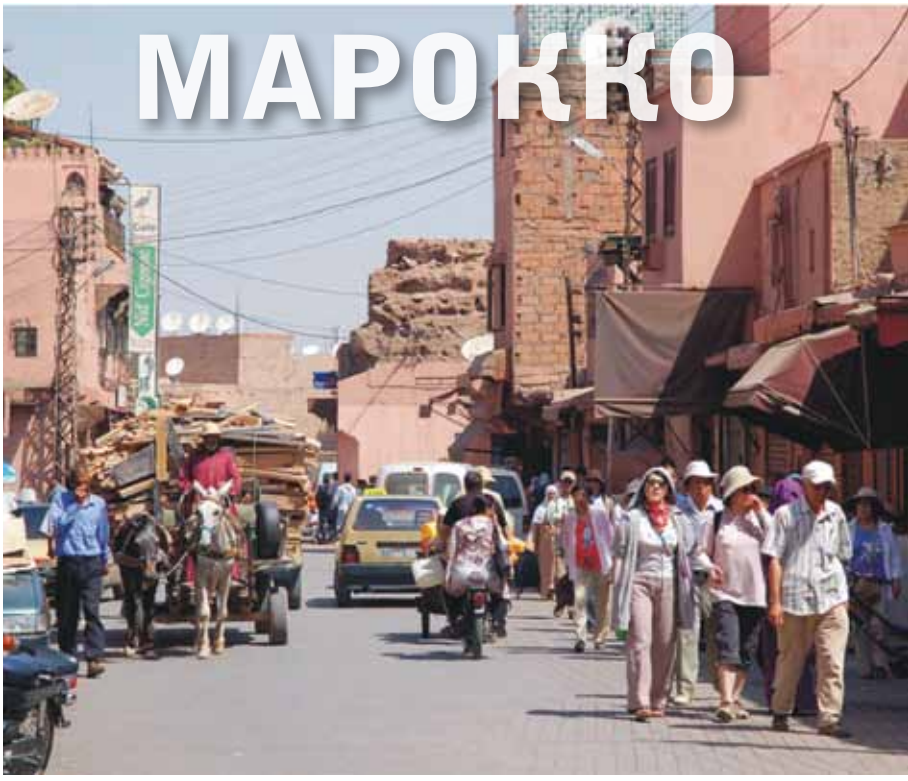

ТАИЛАНД: очень спокойные, вежливые и предсказуемые водители. Главная опасность — невероятное количество мотоциклов и скутеров. В целом водители двухколёсных отлично справляются со своей техникой, но всё равно стоит быть настороже, особенно в туристических местах, где много прокатной техники. При этом без острой необходимости или должного опыта за руль в Бангкоке лучше не садиться — движение в мегаполисе очень плотное и хаотичное, хотя настоящих опасностей на дорогах немного. На чем передвигаются: скутер, пикап любой марки.

ГОРОСКОП на 2014 год

ОВЕН

ЗДОРОВЬЕ. В год Синей деревянной Лошади Овны должны себя полюбить. Любовь к себе в данном случае означает следующее: не перегружать организм, «подпитывать» его витаминами, позволять себе время от времени просто расслабляться и отдыхать... Хороши будут и смены мест. Мягкий песок, шум волн, пляжный шезлонг... Или наоборот: заснеженные горные вершины, искрящаяся белизна под ногами, тишина... Подойдет любой вариант, если он позволит без оглядки предаться релаксу.

КАРЬЕРА. В профессиональной сфере год для Овнов пройдет спокойно. Конечно же, кое-какие сложности могут возникать, но в жизни же без них не бывает! Да и, в сущности, сложности эти будут невелики и связаны в основном с «человеческим фактором». Чтобы их избежать, достаточно просто не доверять всем подряд и никого не идеализировать. Особенно удачным 2014 год окажется для Овнов, связанных с политикой, наукой и творчеством.

ФИНАНСЫ. Астрологический прогноз для Овнов на 2014 год достаточно оптимистичен. Они будут много работать и очень даже неплохо зарабатывать. Премиальные поощрения, выигрыши в лотерею и прочие неожиданные (и порой очень значительные) вливания в семейный бюджет тоже будут. Правда, и тратить Овнам придется немало. Но делать это они станут с большим удовольствием. Траты же могут быть самыми разными – от покупки приятных мелочей близким до смены интерьера

ТЕЛЕЦ

ЗДОРОВЬЕ. Для Тельцов 2014 год окажется знаковым. Забота о здоровье будет приносить ощутимые результаты. Тельцам удастся даже периоды сезонных простуд пережить удачно. Но главное – им придут в голову замечательные мысли о том, что хорошо бы избавиться от вредных привычек. Особенно настойчивыми будут те, кто имеет слабость ко всяким вкусностям и из-за этого носит на себе лишние килограммы. Они сумеют-таки добиться своего, радуя себя и собственное зеркало новой и от этого особенно сексуальной фигурой.

КАРЬЕРА. Лейтмотивом профессиональной деятельности для Тельцов в год Синей Лошади должно стать вот что: идти вперед, не сдавать позиции, добиваться недостижимого. В их распоряжении будут все средства и все возможности, нужно только поверить в себя и почувствовать в себе силы. Первые месяцы могут быть сопряжены с некоторыми трудностями, происходящими, кстати, именно от того, что Тельцы будут в чем-то сомневаться или чего-то опасаться.

ФИНАНСЫ. С деньгами Тельцы в 2014 году будут на «ты». Многим основной вид деятельности будет приносить вполне приличные заработки. Те же, кто не зарабатывает сколько хотелось бы на своем рабочем месте, почти всегда будут иметь возможность пополнить собственный бюджет дополнительными источниками доходов.

БЛИЗНЕЦЫ

ЗДОРОВЬЕ. Отменное самочувствие начнет «преследовать» Близнецов в год деревянной Лошади уже с первых месяцев. Хозяйка года на своей сильной и надежной спине пронесет их с ветерком и мимо весеннего авитаминоза, и мимо сезонных простуд. Но самая большая удача ожидает тех, кто страдает хроническими формами болезней. Они испытают явное облегчение и даже улучшение самочувствия.

КАРЬЕРА. Профессиональная деятельность будет у Близнецов развиваться по нарастающей. Год начнется серо и буднично, но ситуация постепенно выровняется. Уже к маю–июню Близнецы успеют забыть о январских–февральских трудностях. Летом даже тем, у кого очень напряженный и плотный рабочий график, удастся вырваться в отпуск, а осенью у Близнецов явно прослеживается возможность карьерного продвижения.

ФИНАНСЫ. Астрологический прогноз на 2014 год для Близнецов предупреждает: возможность увеличения благосостояния у них будет, но придет она, вероятнее всего, с совершенно неожиданной стороны. От Близнецов же в этой ситуации требуется одно: во все вникать, всем интересоваться и не отметать предложения только потому, что они кажутся фантазийными.

РАК

ЗДОРОВЬЕ. Состояние здоровья у Раков в 2014 году идеальным не назовешь. Проблемы с самочувствием на их горизонте будут время от времени маячить любые. Печень, желудок, сердце, нервная система – под удар может попасть что угодно. Однако астрологический прогноз для Раков на 2014 год обнадеживает: неприятностей со здоровьем можно будет избежать, если не ждать, пока недомогание «свалит с ног», а своевременно заниматься профилактикой. Пусть в хорошую привычку превратятся прогулки на свежем воздухе, своевременный отход ко сну, регулярное употребление витаминов...

КАРЬЕРА. События в год Лошади у Раков будут происходить разные. Некоторые из них удивят, некоторые – вызовут гнев. Однако правило «все, что ни делается, – к лучшему» подходит в данном случае идеально. Просто Хозяйка года пожелает время от времени испытывать Раков на прочность. Но зато после каждого «испытания» они будут получать не только хороший результат, но и бонусы – премии, новые перспективные знакомства, повышение в должности и т. д.

ФИНАНСЫ. Первая половина года в финансовом плане окажется стабильной и спокойной. Доходы будут поступать в домашний бюджет исправно и в полном объеме. Вторая половина года обещает стать бурной и непредсказуемой. Но этот период – отправная точка для новых проектов и качественных изменений в жизни. Правда, могут потребоваться накладные расходы, но впоследствии это окупится с лихвой.

ЛЕВ

ЗДОРОВЬЕ. В год Синей деревянной Лошади Львы войдут с отменным потенциалом здоровья. И уже с первых месяцев начнут его бездумно расходовать... Но несмотря на все их «старания», испортить свое самочувствие им не удастся. Единственное, что грозит Львам, – это раздражительность, переутомление и еще, может быть, бессонница или, наоборот, повышенная сонливость. Однако даже и в критические моменты им удастся вполне удовлетворительно справляться со своим не особенно оптимистичным настроением и проявляющимися недомоганиями.

КАРЬЕРА. Год Лошади очень благоприятен для Львов. Милости Фортуны падут в 2014 году и на ученых, и на чиновников, и на людей творческих профессий... да фактически на каждого Льва. Любой представитель этого созвездия может в той или иной степени испытает удовольствие и удовлетворение в профессиональной сфере. Единственное условие для успеха – трудолюбие и добросовестность при исполнении служебных обязанностей, ибо Хозяйка года не приемлет лжи и хитроумия.

ФИНАНСЫ. В плане финансов 2014 год Лошади для Львов выдастся непростым. Событий произойдет масса... Но когда Львы будут сталкиваться с негативными моментами, то им нужно не винить в этом кого-либо, а успокоиться, остановиться и осмотреться. Потому что любая проблема постепенно разрешится сама собой, нужно только уметь быть терпеливым.

ДЕВА

ЗДОРОВЬЕ. Астрологический гороскоп на 2014 год для Дев свидетельствует вполне определенно: любые проблемы с самочувствием будут решаться удовлетворительно, если Девы проявят сколько-нибудь внимания к профилактике и озаботятся общим режимом своего питания, сна, а также борьбой с вредными привычками.

КАРЬЕРА. 2014 год в профессиональном плане будет достаточно успешным и даже перспективным. Девам окажется по силам добиться успеха в любом деле, за которое бы они ни взялись. Даже смена работы или профессиональной деятельности в целом – если в этом возникнет необходимость – пройдет вполне нормально и безболезненно. В конце мая – июне в жизни многих из них произойдет нечто очень важное – событие, которое станет ключевым для их карьеры не только во всю вторую половину 2014 года, но даже и в 2015 году.

ФИНАНСЫ. Девам год Синей Лошади принесет немало сюрпризов. Первые месяцы пройдут обыкновенно и непримечательно; но уже весной (у некоторых Дев летом) вдруг придет неожиданное известие, причем оттуда, откуда его меньше всего можно было бы ожидать. Трудно сказать наперед, какого рода это будет новость, но то, что она порадует в финансовом плане, вне всяких сомнений. Все лето пройдет в приподнятом настроении, потому что успех в материальной сфере в это время превзойдет все ожидания. Осень все приведет в разумную норму, сбалансировав, наконец, эмоции Дев и вернув их в русло благополучных рабочих будней.

ВЕСЫ

ЗДОРОВЬЕ. Начало года потребует от Весов значительной активности. А это означает, что они должны будут позаботиться о нормальном количестве часов сна для себя, а также постараться время от времени менять обстановку, выбираясь на дачу или на ночевку в палатке на лоне дикой природы. Это поможет справиться с нагрузками и не потерять бодрости духа. С мая по август следует с особенным вниманием отнестись к своей пищеварительной системе. Порадуйте себя здоровым питанием, обратитесь к хорошему специалисту, чтобы он посоветовал какие-нибудь препараты или, возможно, травяные сборы, полезные для профилактики деятельности желудка и кишечника.

КАРЬЕРА. Год Синей деревянной Лошади для Весов не окажется неудачным или проблемным. Особенно если они в январе будут предельно исполнительны, в феврале – креативны, а в марте–апреле – терпеливы и трудолюбивы. Те Весы, которые последуют этим рекомендациям, со временем поймут, что первая половина 2014 года стала для них трамплином в перспективное карьерное будущее.

ФИНАНСЫ. 2014 год для Весов в финансовом плане будет вполне стабильным. И хотя дополнительных денежных вливаний в домашний бюджет у них может и не быть, но то, что им причитается, они смогут получать своевременно и наверняка.

СКОРПИОН

ЗДОРОВЬЕ. Скорпионам в 2014 году показан активный образ жизни, забота о себе и много свежего воздуха. Им нужно непременно постараться выделить время для посещения фитнес-клуба, бассейна или тренажерного зала. А еще – не пропускать мимо своего внимания не единого сезонного фрукта или овоща. Скорпионам, которые родились в год Лошади, рекомендуется отправиться в путешествие. Потому что именно путешествие станет для них лучшим лекарством от всех проблем с самочувствием и плохого настроения.

КАРЬЕРА. В 2014 году Скорпионы не должны брать на себя больше обязанностей на рабочем месте, чем это они могут выполнять. Но как понять, что какая-то обязанность уже лишняя? Да очень просто – по собственным ощущениям. Если есть сомнения или внутреннее нежелание чем-то заниматься, значит, и не нужно.

ФИНАНСЫ. В первые 4 месяца в год деревянной Лошади от Скорпионов потребуется недюжинное трудолюбие. Частенько придется засиживаться на рабочем месте допоздна, брать работу домой на выходные. Но пусть Скорпионов это нисколько не огорчает, потому что результатом их усилий станет такое материальное вознаграждение, которое с лихвой окупит и отсутствие досуга, и недостаток внимания к близким. В мае–сентябре могут произойти события, которые впоследствии поднимут жизнь Скорпионов на качественно новый уровень. А начиная с октября у них, наконец, наступит период долгожданной стабильности, когда нет сомнений в завтрашнем дне, а впереди только хорошие перспективы.

СТРЕЛЕЦ

ЗДОРОВЬЕ. Уже с самого начала года Стрельцы будут чувствовать себя бодро и энергично. Поэтому первые же теплые деньки родят в их головах желание сбросить наконец тяжелые пальто и шубы и почувствовать себя легко, свободно. И побольше времени проводить на свежем воздухе. Пусть Стрельцы не отказывают себе в столь приятном времяпровождении, а также пусть не ограничивают себя в витаминах и прочих полезностях.

КАРЬЕРА. Год для Стрельцов начнется вполне успешно. Никаких форс-мажоров на работе не предвидится. А если они не будут слишком доверчивы и открыты к коллегам, то даже и мелких недоразумений удастся избежать. Весной почти у каждого Стрельца появится возможность продвинуться вперед по карьерной лестнице. Правда, удачу нужно будет ждать не пассивно, а всячески демонстрируя начальству свою инициативность, добросовестность, ответственность. Лето пройдет стабильно, все завоеванные до его начала позиции сохранятся, так что осень окажется поистине временем сбора урожая. Только для Стрельцов это будет сбор не овощей и фруктов, а денежных знаков.

ФИНАНСЫ. Стрельцы в год Синей деревянной Лошади лениться, кажется, не собираются. Это можно утверждать вполне определенно, поскольку по прогнозам их ожидает рост доходов, связанный в первую очередь с их добросовестностью при исполнении служебных обязанностей и готовностью работать столько, сколько нужно.

КОЗЕРОГ

ЗДОРОВЬЕ. На год Синей Лошади Козероги могут уверенно планировать любые нагрузки, поскольку потенциал их здоровья будет велик и неисчерпаем. Единственная группа риска – люди, страдающие хроническими формами болезней эндокринной и пищеварительной системы. Но, впрочем, и для них достаточными окажутся несложные превентивные меры. Конечно же, Козероги – известные трудоголики, так что даже самые здоровые из них порой доводят себя до переутомления. Поэтому всем им желательно ни при каких обстоятельствах не пренебрегать нормальным количеством часов сна и пешими прогулками на свежем воздухе.

КАРЬЕРА. Движения по карьерной лестнице будут сопряжены для Козерогов с изменениями в социальном статусе. Год им стоит начать осторожно, без самоуверенных заявлений и неприкрытой демонстрации амбиций. Но это только в январе–марте. Дальше можно расслабиться и добиваться желаемого смело и энергично. Удача будет неизменно на стороне Козерогов, и положительных результатов они смогут достигать быстро и с легкостью.

ФИНАНСЫ. Финансовая сторона жизни Козерогов в 2014 году не разочарует. В этот год возможна реализация даже тех проектов, которые до этого казались несбыточными. Наиболее благоприятные периоды года – февраль, начало лета и середина осени. В это время кроме основных источников дохода у Козерогов могут появиться и дополнительные.

ВОДОЛЕЙ

ЗДОРОВЬЕ. Какой бы ответственной ни была работа, как много ни было бы домашних дел, в год Синей деревянной Лошади Водолеям желательно бы поберечь себя. Конечно, если и не думать о собственном самочувствии, то ничего фатального не случится. Но все же в этом случае существует вероятность, что когда-нибудь, лет этак через ... надцать, в голове поселится неизбывная мысль: «Эх, кому тогда была нужна моя самоотверженность!». Поэтому совет всем Водолеям: побольше покоя в душе, равновесия и солидности в движениях, и еще как можно больше времени, проведенного на свежем воздухе, в идеале – на лоне природы.

КАРЬЕРА. Год неплох, однако особенно значительными окажутся перспективы карьерного роста у Водолеев, готовых брать на себя ответственность. Те из них, для кого работа в жизни – дело далеко не самое главное, сумеют пережить год Лошади без карьерных взлетов, но и без падений. Сферы деятельности, в которых работать Водолеям будет наиболее интересно, – аналитика, технологии (в том числе программирование), техническое изобретательство.

ФИНАНСЫ. Водолеям в год Синей деревянной Лошади имеет смысл подумать о смене деятельности. Но, конечно же, не всем... Только тем, кто не испытывает удовольствия от своего нахождения на рабочем месте по той или иной причине. Смена же работы или профессиональной сферы будет означать ощутимое увеличение доходов и, соответственно, качественно новый уровень жизни.

РЫБЫ

ЗДОРОВЬЕ. Астрологический прогноз на 2014 год для Рыб достаточно категоричен: они должны быть максимально активны. И даже если время от времени возникает желание бесцельно поваляться на диване, бездумно поглазеть в телевизор или «убить время» в социальных сетях, нужно отмести его как деструктивное и вредное. Известно, что «в здоровом теле здоровый дух». А у Рыб как раз наоборот: здоровый дух – оптимизм, динамизм – сделает и тело здоровым и послушным.

КАРЬЕРА. С первых дней 2014 года Рыбы ринутся с головой в работу. Любое дело будет им казаться безотлагательным и суперважным. Затем энтузиазм несколько иссякнет, чтобы возобновиться с новой силой с началом лета. Именно в это время усилия многих из Рыб будут оценены по достоинству, и они получат новую должность – не только более перспективную, но и очень интересную.

ФИНАНСЫ. Может, Рыбы в год Синей деревянной Лошади и не сумеют заработать миллион. Но у них наверняка найдутся друзья, спонсоры, доброжелатели (это уж у кого как), которые готовы будут помочь решить им финансовые проблемы. Что ж, как говорится, не имей сто рублей... А Рыбы как никто другой умеют налаживать желательные контакты и демонстрировать отменную коммуникабельность, чем им и стоит воспользоваться «по полной».

Есть в мире просто очень богатые люди, о которых мы не знаем и даже не слышали. Но есть миллиардеры, имена которых вызывают у многих восторг. Одним из таких людей является Дональд Трамп. Он автор многих книг, которые стали бестселлерами. В них он делиться своей жизнью, своими успехами и поражениями. Его жизненный опыт и знания помогут как начинающим предпринимателям, так и тем, кто уже давно в бизнесе.

Найти книги Трампа не заставят у Вас труда, так что не буду сейчас на этом останавливаться.

Хочу с Вами поделиться 10 принципами успеха от самого Дональда Трампа.

10 принципов успеха Дональда Трампа

1 Чтобы никогда не работать, нужно найти работу, как говориться, по душе. То, что вам нравится – это уже не воспринимается как работа, а как хобби. А занимаясь любимым делом всегда проще добиться настоящего успеха.

2 Ищите себе в партнеры и работайте с теми, кто вам нравится. Иметь врагов среди партнеров или коллег не очень заманчиво.

3 Уверенность – это то, что будет притягивать к вам людей как магнит. Если вы уверены в победе, у вас шансы значительно увеличиваются на поле сражения за успех в бизнесе.

4 Еще одним залогом успеха в бизнесе является терпение и умение рассчитать время. Нужно дождаться подходящего момента. Было бы здорово научиться оказываться в нужное время, в нужном месте.

5 У вас не будет шансов на успех, если вы не будете учиться! Уделяйте много времени на учебу и самосовершенствование!

6 Прислушивайтесь к себе, так как интуиция – это лучший советчик.

7 Не засиживайтесь в зоне комфорта – это может подвести вас. Плывите против течения! Тем более, что в бизнесе выживает сильнейший и тут зоны комфорта практически нет.

8 Победа приходит с волей! Развивайте в себе позитивное мышление. Восприятие мира с негативной стороны становится серьезным препятствием для людей. Настойчивость и позитивное отношение к жизни не разделимы, как и успех.

9 Реализм и предельная честность – это единственный способ стать богатым. Расстаньтесь с миром иллюзий, что все очень просто и доступно. В жизни все очень жестко и если вы хотите добиться успеха, нужно быть крепким как кремень и быть готовым работать локтями и кулаками.

10 Темп задают лидеры. Определитесь с темпом работы, который вам подходит, и в этот темп задавайте своим партнерам, работникам.

Надеюсь, эти 10 принципов успеха Дональда Трампа помогут Вам добиться успеха в бизнесе и не только.

Владимир Яцюк

ПРОЕКТИРОВАНИЕ, ПРОИЗВОДСТВО И УСТАНОВКА БАРЬЕРНОГО ОГРАЖДЕНИЯ

ОТДЕЛ ПРОДАЖ:

Москва
8(495)737-65-31
office@ktcgroup.ru

Санкт-Петербург
8(812)603-03-69
info@ktc-nw.ru

Новосибирск
8(923)125-46-00
nsk@ktc.ru

Иркутск
8(924)544-02-22
ktc-vs@mail.ru

Хабаровск
8(4212)54-45-36
ktc-dv@mail.ru

432042, г. Ульяновск, Московское шоссе, 22 Б, 8(8422) 40-74-03, 40-71-71,
e-mail: dorogi_ludi1@mail.ru сайт: www.ktc.ru